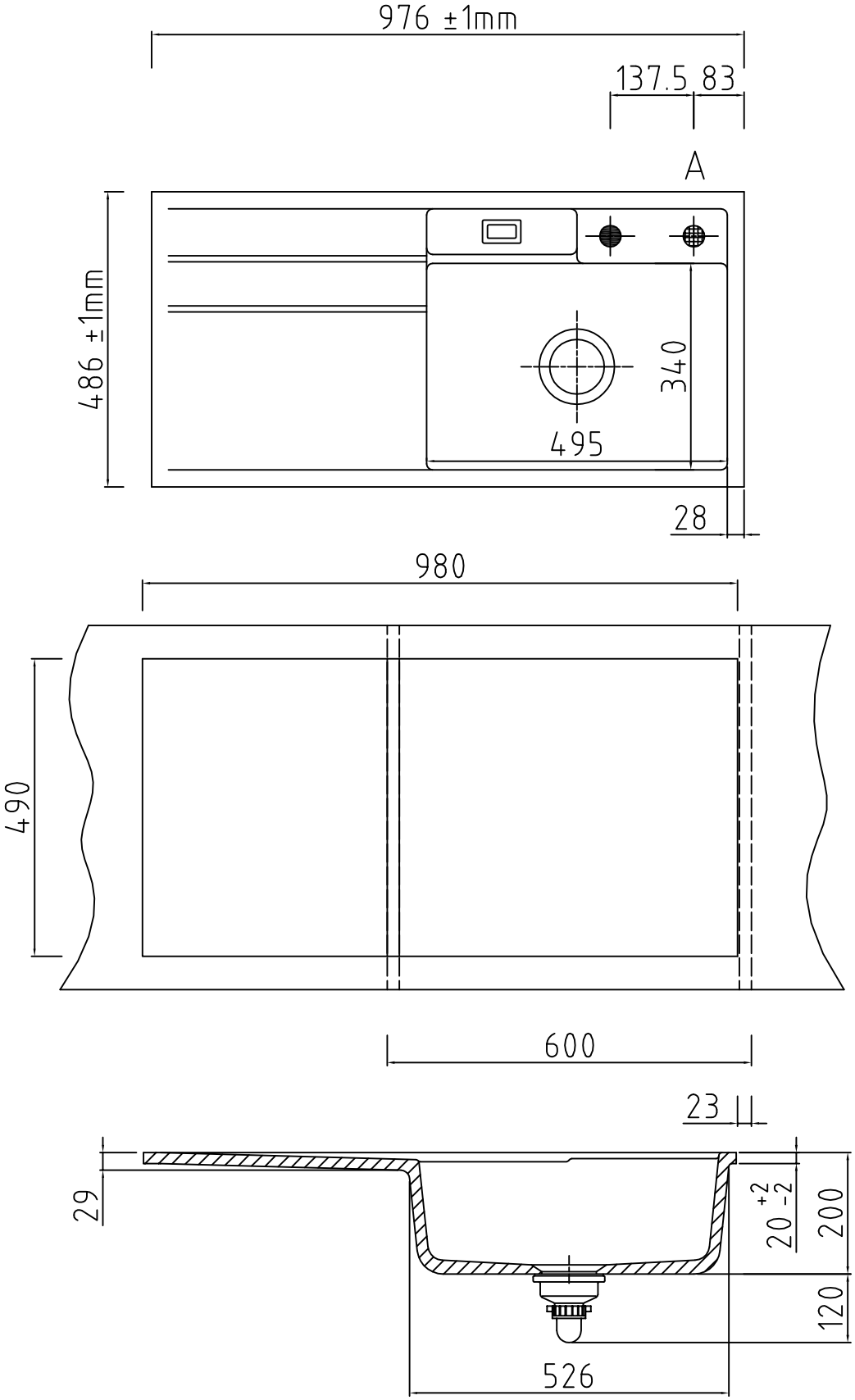

● Armaturbohrung vorhanden. Keine Sollbruchstellen. Bohrungen nach individueller Anordnung (● Pos. A, siehe Zeichnung).

Achtung: Arbeitsplattenstärke min. 30mm!
Im Ausschnitt muss an der oberen Kante eine Fase von 2mm x 45° angebracht werden. Falztiefe: 25mm, Falzbreite: 8mm
Achtung: Bei Platzierung eines integrierten Geschirrspülers oder eines Drehkarussels beträgt die erforderliche Arbeitsplattenstärke min. 40mm!