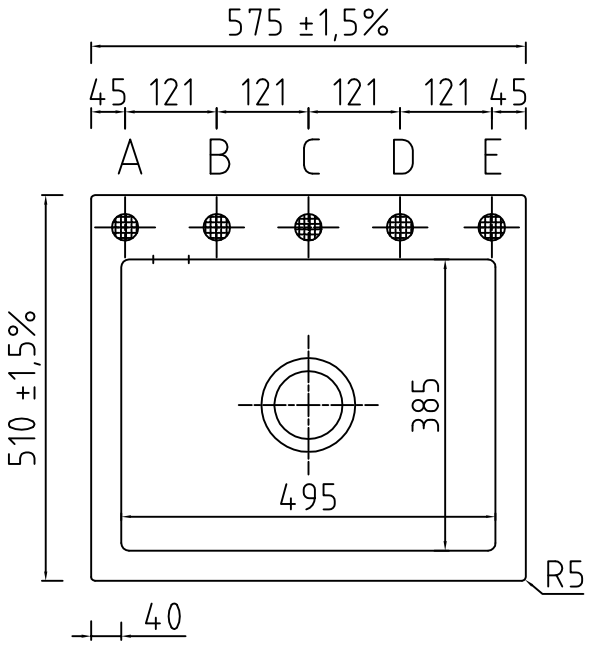

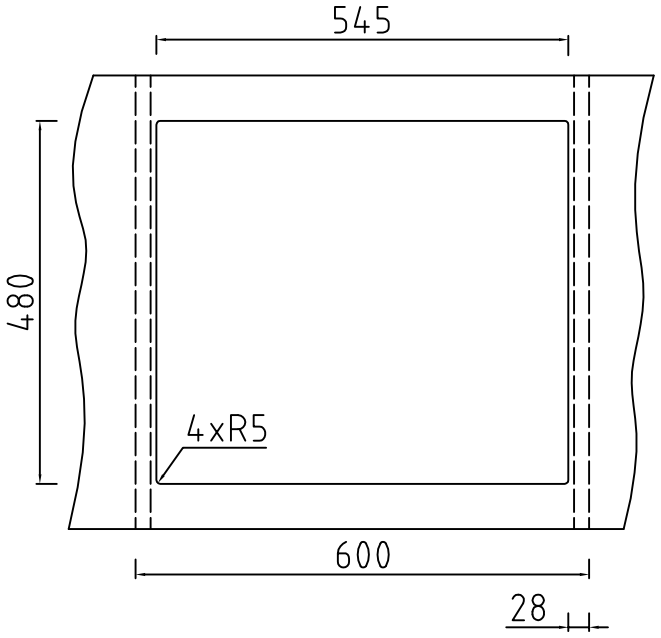

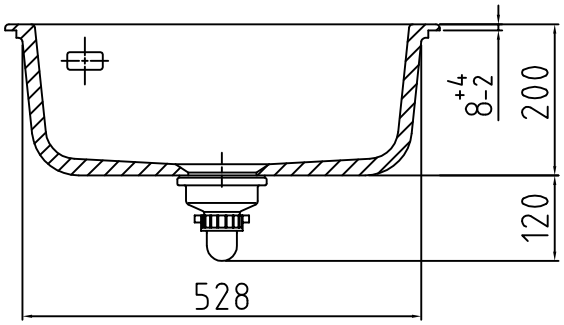

Keine Armaturbohrung vorhanden. Keine Sollbruchstellen.
Bohrungen nach individueller Anordnung
(⊕ Pos. A, B, C, D und E, siehe Zeichnung).